PRENSA MLT-40

FICHA TÉCNICA

ESPECIFICACIONES

ALIMENTACIÓN ELÉCTRICA:	220 VCA 60Hz Bifásico
MOTORES:	1HP
CONSUMO MÁXIMO DE ENERGÍA:	4.5 kW/h
CONSUMO MÁXIMO DE GAS:	2.4 m^3/h - gas natural 1.8 m^3/h - gas LP
TIPO DE GAS:	Natural o LP
PRESIÓN MÍNIMA DE GAS LP:	6 PSI=lb/pulg^2
PESO:	449.5 kg

CAPACIDADES DE PRODUCCIÓN

TAMAÑO DE TORTILLA:	10 a 24 cm
TORTILLAS POR HORA:	Hasta 2400*

Nota: 40 tortillas por minuto dependiendo del espesor de la misma

*Dependiendo de temperatura, textura de masa, etc.

COMPONENTES:

- Prensa
- Banco
- Panel de control

Características principales:

- Ahorra espacio
- Ahorra mano de obra
- Ahorra gas y electricidad
- Fabrica tortilla de diferentes tamaños y grosores
- Desperdicio NULO de materia prima; no hay mermas
- Elabora tortillas de hasta 24 cm

Características del producto:

- Excelente cocimiento
- Tortillas de la más alta calidad
- Tortilla uniforme, completamente redonda

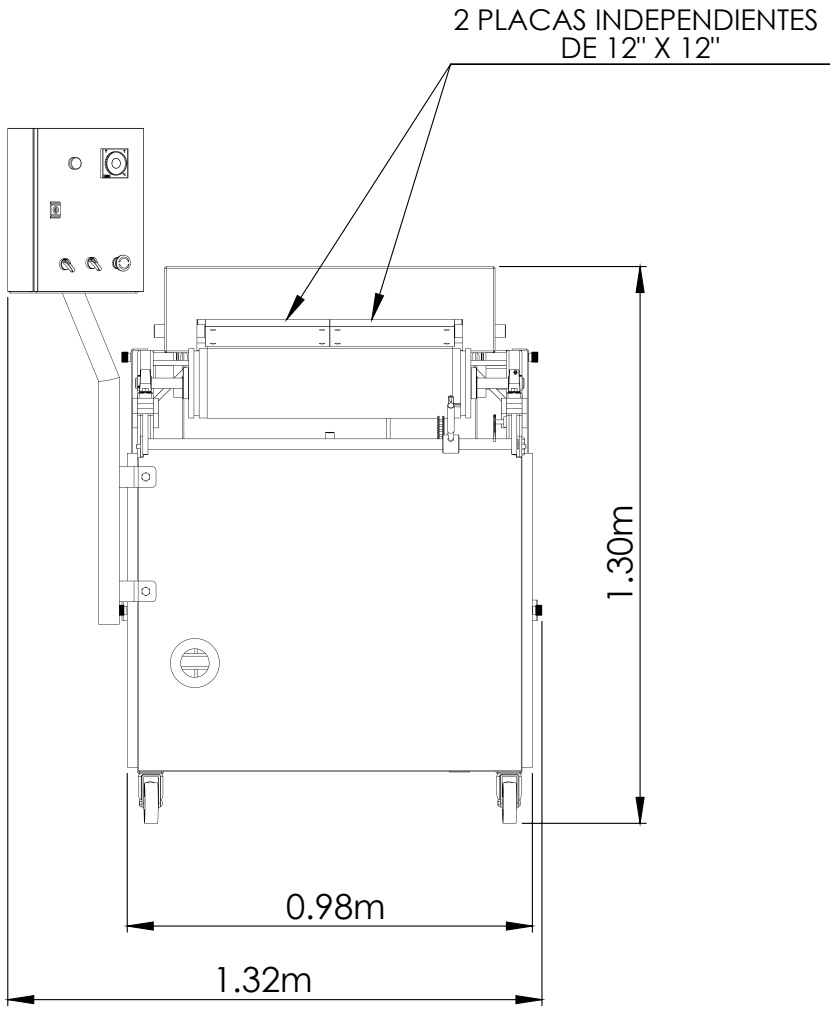
2 PLACAS INDEPENDIENTES
DE 12" X 12"
1.30m
0.98m
1.32m

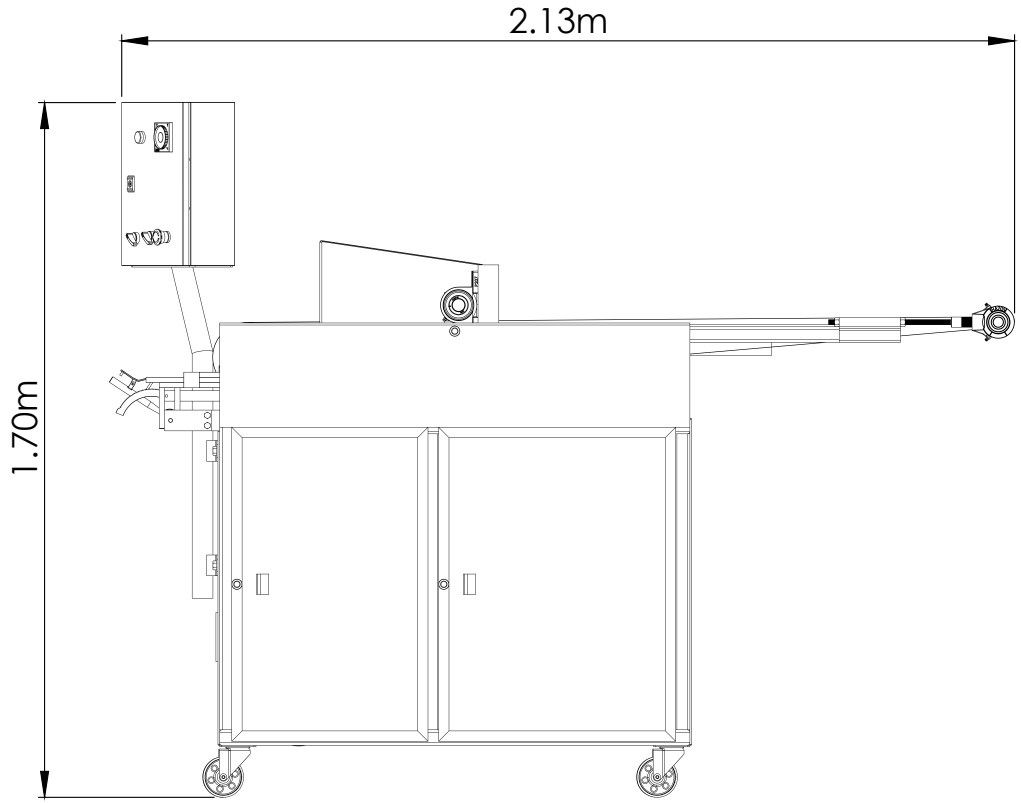
2.13m
1.70m