PRENSA ECO LENIN LEVA
CON ALIMENTADOR

FICHA TÉCNICA

ESPECIFICACIONES

ALIMENTACIÓN ELÉCTRICA:	110/220 VCA 60Hz Monofásica/Bifásico
MOTOR:	½ HP (.37 kW)
CONSUMO ELÉCTRICO ESTIMADO:	5.57 KWh
PESO APROX:	140 kg

CAPACIDADES DE PRODUCCIÓN

TAMAÑO DE TORTILLA:	10 a 27 cm
TORTILLAS POR HORA:	Hasta 1080*

NOTA: Velocidad de producción de referencia: 18 tortillas por minuto (depende del espesor de la misma.)



Características principales:

- Sistema de alimentación integrado (El alimentador optimiza el proceso de producción y reduce la intervención del operador)
- Accionamiento mecánico por leva (Al contar con sistema de leva ofrece mayor duración.)
- Plancha de aluminio de fácil calentamiento.

Características del producto:

- Diseño compacto
- Ahorro de energía eléctrica
- Reducción de mano de obra
- Bajo consumo de refacciones
- Bajos costos de operación
- Ahorro de tiempo
- Fácil limpieza
- Excelente cocimiento
- Tortillas de la más alta calidad

*Dependiendo de temperatura, textura de masa, etc.

COMPONENTES:

•Prensa •Banco •Alimentador •Tablero de control

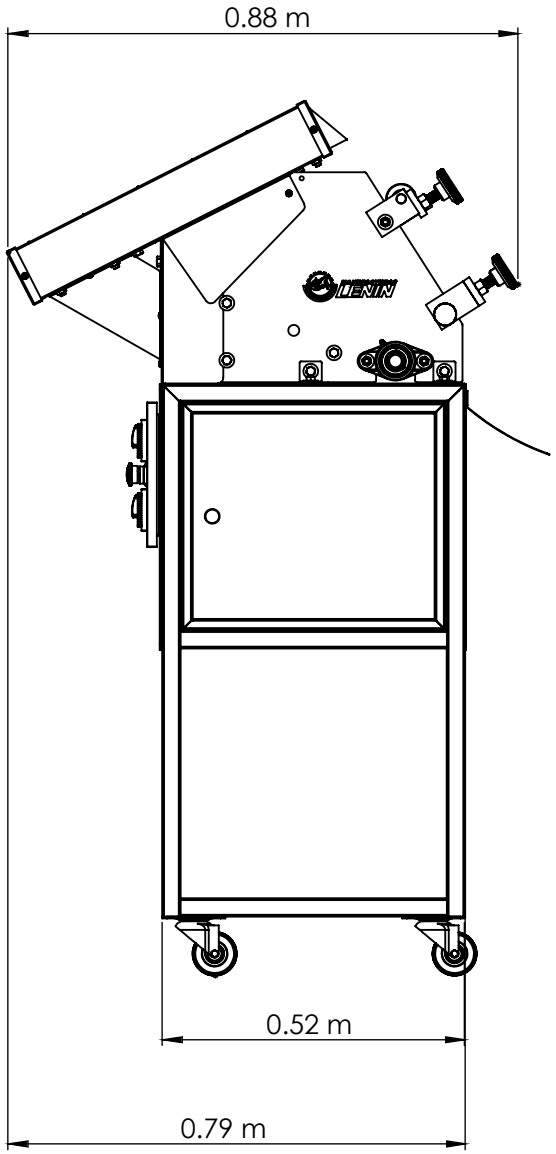
0.88 m
0.52 m
0.79 m

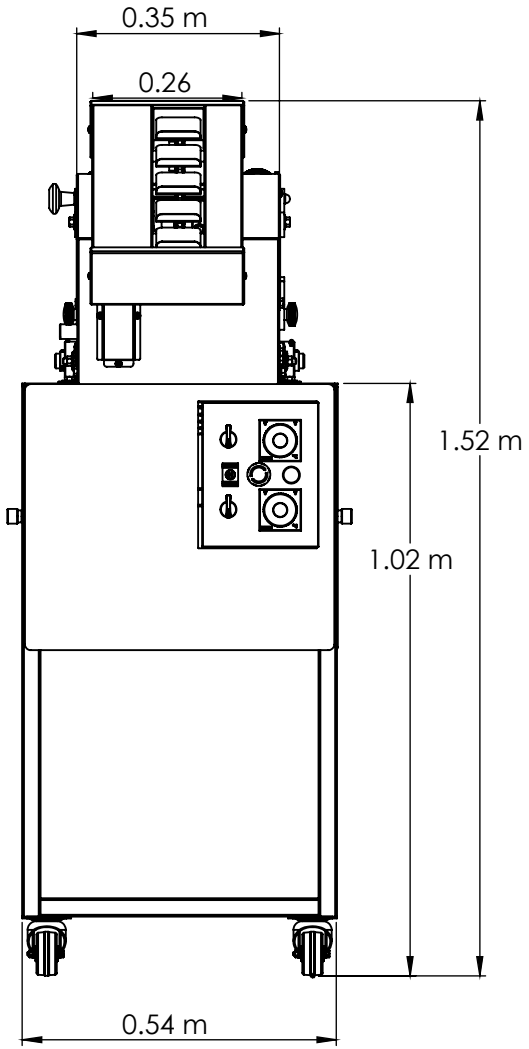
0.35 m
0.26
1.52 m
1.02 m
0.54 m