MANUFACTURAS LENIN



PRENSA ECO LENIN LEVA CON ALIMENTADOR

ECO LENIN CAM PRESS WITH FEEDER

MANUAL DE OPERACIÓN | OPERATION'S MANUAL

Queda prohibida la reproducción total o parcial de este manual por cualquier medio, ya sea impreso electrónico; sin contar con la autorización previa, expresa y por escrito del autor.

The total or partial reproduction of this manual is prohibited by any means, whether printed or electronic; without the prior, express and written authorization of the author.

PRENSA ECO LENIN LEVA CON ALIMENTADOR

ECO LENIN CAM PRESS WITH FEEDER

MANUAL DE OPERACIÓN | OPERATION'S MANUAL

ÍNDICE | INDEX

INSTRUCCIONES GENERALES DE SEGURIDAD | GENERAL SAFETY INSTRUCTIONS ..4
PRECAUCIÓN | CAUTION 5
INSTALACIÓN ELÉCTRICA | ELECTRICAL INSTALLATION 6
COMPONENTES | COMPONENTS 7
INSTRUCCIONES DE OPERACIÓN | OPERATING INSTRUCTIONS 8
LIMPIEZA Y MANTENIMIENTO | CLEANING AND MAINTENANCE 10
LUBRICACIÓN | LUBRICATION 12

INSTRUCCIONES GENERALES DE SEGURIDAD

ADVERTENCIA: Para reducir los riesgos de lesiones leer cuidadosamente todas las instrucciones.
El incumplimiento de las instrucciones señaladas a continuación puede causar descargas eléctricas, incendios, lesiones corporales graves, mutilaciones, así como daños a la máquina.

A. SEGURIDAD EN EL ÁREA DE TRABAJO.
* Mantener el área de trabajo limpia e iluminada. Las áreas abarrotadas u obscuras propician accidentes.
* No accionar el equipo sin antes revisar todas las conexiones de gas con agua y jabón, para asegurarse que no exista alguna fuga que pueda causar una explosión.
* Mantener alejados a los niños, clientes y personal ajeno a la empresa del funcionamiento eléctrico o mecánico del equipo.
* Se recomienda tener un espacio mínimo de un metro alrededor de la máquina por seguridad y trabajo satisfactorio.

B. SEGURIDAD ELÉCTRICA.
* Las conexiones de la maquinaria deben adaptarse a las tomas de corriente.
* No utilizar adaptadores para los switch ya que se corre el riesgo de recibir una descarga eléctrica.
* No exponer los switch y/o conexiones eléctricas a la lluvia o a la humedad. Si entra agua a estos elementos se corre el riesgo que se descompongan o sufra una descarga eléctrica.
* Utilizar cable en una sola pieza, si existen uniones en las conexiones estas pueden producir un corto circuito.
* No exponer los cables ni las conexiones eléctricas al calor, aceite, bordes afilados o partes en movimiento, ya que los cables dañados pueden producir descargas eléctricas o un corto circuito.

C. SEGURIDAD PERSONAL
* No operar el equipo si se encuentra cansado, bajo el efecto de alcohol o drogas.
* Usar vestimenta adecuada, no usar ropa holgada, ni collares, aretes, relojes, si tiene cabello largo usar cofia para mantenerlo recogido.
* No subirse a la estructura de la máquina por ningún motivo, pueden ocurrir caídas o lesiones.
* Evitar el uso de audífonos, celulares o algún otro equipo que funcione como distractor para el operador.
* Hacer uso correcto del equipo de protección personal si se va a realizar algún mantenimiento a la máquina.
* Si se realiza algún cambio de modelo o componente del equipo ya sea, eléctrico o mecánico se debe de desenergizar y detener la máquina por completo para evitar accidentes.
* Mantener las extremidades alejadas de todas las partes en movimiento.

GENERAL SAFETY INSTRUCTIONS

WARNING: To reduce the risk of injury, read all instructions properly.
Failure to follow the instructions listed below can cause electric shock, fire, serious injuries, mutilation and/or damage to the equipment.

A. SAFETY IN THE WORK AREA.
* Keep the work area clean and lit. Crowded or dark areas lead to accidents.
* Keep children, customers, and non-company personnel away from the electrical and mechanical operation area of the equipment.
* It is recommended to have a minimum space of one meter or three feet around the machine for safety measure and to optimize work.

B. ELECTRICAL SAFETY.
* Machinery connections must be adapted to the power outlets.
* Do not use adapters for the switches: since you run the risk of receiving an electric shock.
* Do not expose the switches and/or electrical connections to rain or humidity. If water enters these elements, there is a risk that they will break down or suffer an electric shock.
* Use cable in a single piece, if there are joints in the connections these can produce a short circuit.
* Do not expose cables or electrical connections to heat, oil, sharp edges, or moving parts, as damaged cables can cause electric shock or short circuit.

C. PERSONAL SAFETY.
* Do not operate the equipment if you are tired, under the influence of alcohol or drugs.
* Wear appropriate clothing, do not wear loose clothing, or necklaces, earrings, watches, if you have long hair wear a tie to keep it up.
* Do not climb on the structure of the machine for any reason, falls or injuries may occur.
* Avoid using headphones, cell phones or any other equipment that works as a distraction to the operator.
* Make correct use of personal protective equipment if any maintenance is to be carried out on the machine.
* If any change is made to the model or component of the equipment, be it electrical or mechanical related, it must be de-energized and stop the machine completely to avoid accidents.
* Keep limbs away from all moving parts.

PRECAUCIÓNCAUTION

La siguiente simbología señala las medidas de seguridad que se deben de tener antes y después de poner en marcha el equipo.
The following symbols indicate the safety measures that must be taken before and after starting up the equipment.



PELIGRO CALIENTE Algunas partes de la máquina se encuentran calientes al estar en operación.
HEAT HAZARD Some parts of the machine are hot while in operation.



RIESGO ELÉCTRICO En la que puede sufrir descargas eléctricas si no se cumplen las disposiciones de seguridad eléctrica.
ELECTRICAL RISK In which you can suffer electric shocks, if you do not comply with the electrical safety provisions.



RIESGO DE APLASTAMIENTO Mantener las manos alejadas de la prensa de leva cuando esté en funcionamiento.
CRUSHING HAZARD Keep hands away from the cam press when be in operation.



RIESGO DE ENGRANAJE Mantener las manos alejadas de las cadenas y engranes de la máquina.
GEAR RISK Keep your hands away from the chains and gears of the machine.

INSTALACIÓN ELÉCTRICA

Verificar que la conexión eléctrica sea de 220v. Sin cortos circuitos, cables sueltos o fusibles fundidos.
Asegurar que todos los cables estén aislados y sin contacto, verificar contactores e interruptores en buen estado.
Recomendable usar cable calibre 12 para la instalación de la prensa.

ELECTRICAL INSTALLATION

Verify that the electrical connection is 220v. Inspect that there are no short circuits, no loose or bare wires.
Ensure that all cables are isolated and without contact, check contactors and switches in good condition.
It is recommended to use a 12 gauge cable for the installation of the Press.



ELECTRICAL INSTALLATION	
A	220v electrical installation
B	12 gauge cable (conduit cable)

INSTALACIÓN ELÉCTRICA	
A	Instalación eléctrica 220v
B	Cable calibre 12 (entubado)

COMPONENTES | COMPONENTS

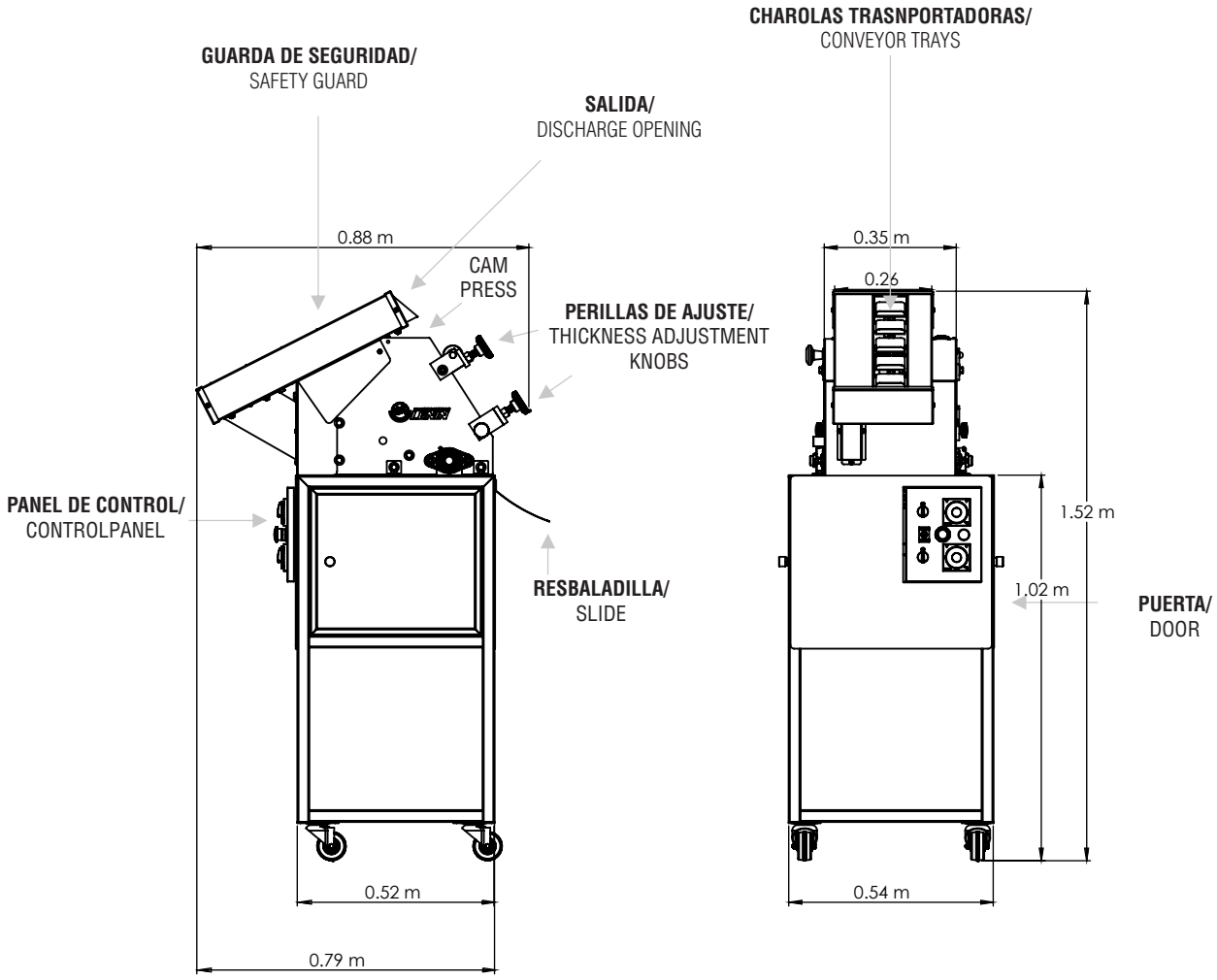



1 **Conectar prensa a toma de corriente**
Connect press to the power outlet.



2 Enciende la placa 1
Turn On Platen 1



3 **Ajustar la temperatura que desea**
Adjust to the Desired Temperature



4 **Encender la placa 2 y ajustar su temperatura**
Turn On Platen 2 and Adjust Its Temperature



5 **Coloque los testales en la entrada del alimentador, asegurándose de que queden correctamente posicionados para su alimentación hacia la prensa.**
Place the dough balls at the feeder inlet, ensuring they are properly positioned for feeding into the tortilla press.



6 **Verifique que la tortilla tenga el grosor especificado. Si el grosor es correcto, continúe con la producción.**
Verify that the tortilla meets the specified thickness. If the thickness is correct, continue production.

INSTRUCCIONES GENERALES DE SEGURIDAD

ADVERTENCIA: La limpieza de la prensa de leva debe realizarse con la maquina en paro total y desenergizada para evitar accidentes tales como aplastamientos o descargas eléctricas.

MANTENIMIENTO

Limpie la máquina antes y después de usarla.
La duración de las refacciones dependerá del mantenimiento preventivo y cuidado que se tenga a la máquina. Mientras más frecuente se haga el mantenimiento, los componentes tendrán un mayor tiempo de vida.

LIMPIEZA DE PRENSA DE LEVA

1) Retirar excedente de masa en ambas placas de aluminio.
2) Limpiar las placas con agua, humedeciendo un trapo y pasando suavemente por las placas de aluminio en dirección vertical.
3) Realizar esta acción hasta que las placas se encuentren sin ningún residuo de harina o masa.
4) Limpiar panel de control, laterales, láminas, motor, reductor, interruptores y botones.

LUBRICACIÓN

En la siguiente tabla se muestran las piezas, el tipo de lubricante y la frecuencia con que debe lubricar la máquina y sus partes.

PIEZA	LUBRICANTE	PERIODO
Cadena	Aceite SAE 40	3 veces por semana
Reductor	Aceite SAE 80/90	Cada 3 meses o 1000 hr/trabajo
Chumaceras	Grasa BAT3	Cada 3 días
Engranes	Grasa BAT3	Cada semana

GENERAL SAFETY INSTRUCTIONS

WARNING: The Cam Press must be cleaned with the machine completely stopped to avoid accidents such as crushing.

MAINTENANCE

Clean the machine before and after using it.
The duration of the spare parts will depend on the preventive maintenance and care taken to the machine.
The more frequently this maintenance is done, the parts will have a longer life.

CAM PRESS CLEANING

1) Remove excess dough on both aluminum plates.
2) Clean the plates with water, moistening a cloth and gently passing the aluminum plates in a vertical direction.
3) Carry out this action until the plates are without any residue of flour or dough.
4) Clean control panel, sides, blades, motor, reducer, switches and buttons.

LUBRICATION

The following table shows the parts, the type of lubricant and the frequency with which the machine and its parts should be lubricated.

PART	LUBRICANT	PERIOD
Chain	SAE 40 Oil	3 times per week
Reducer	SAE 80/90 Mineral Oil	Every 3 months or 1000 hrs/job
Bearing	BAT3 Grease	Every 3 days
Gears	BAT3 Grease	Every week

The following images show the schematic location of the parts that require lubrication.

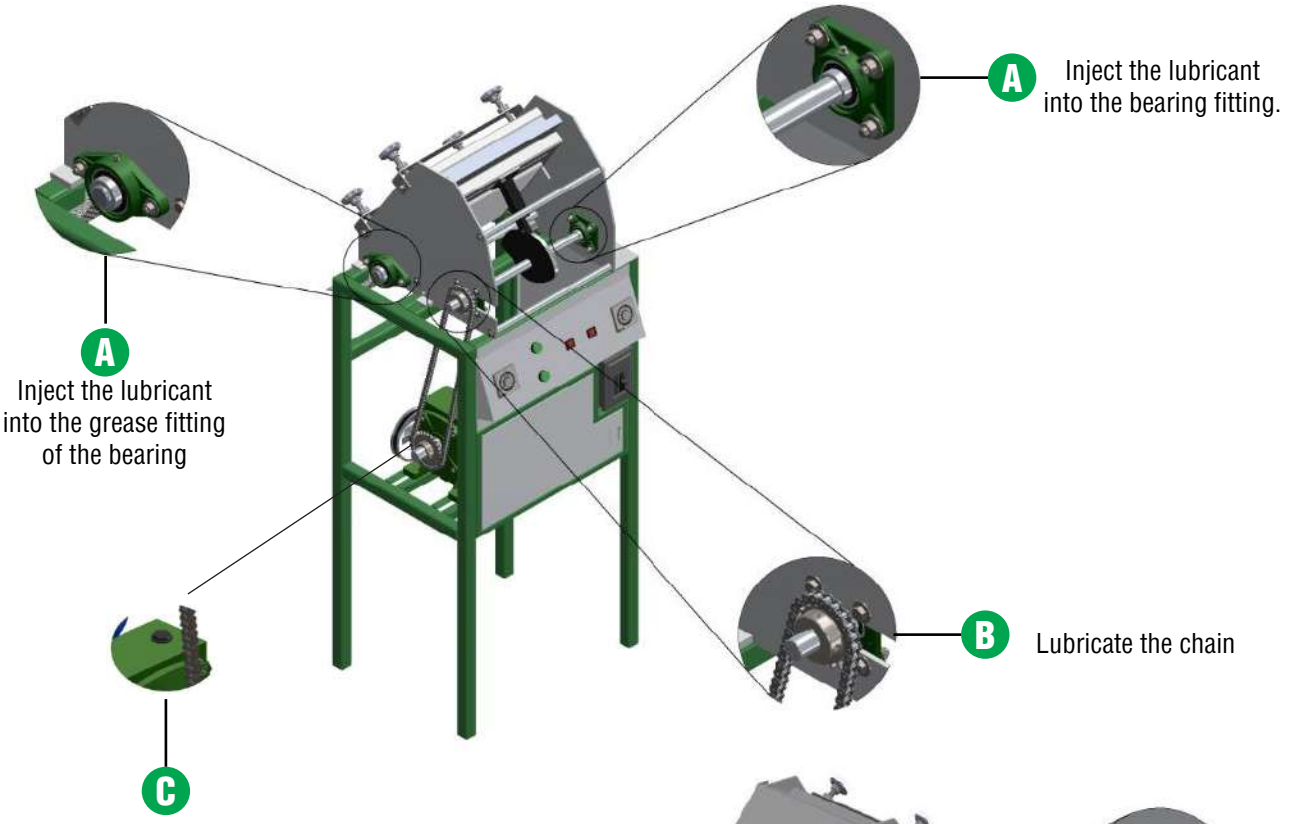

It is recommended to change the oil every three months. The used oil must be drained and 400ml of new 80/90 mineral oil must be poured.

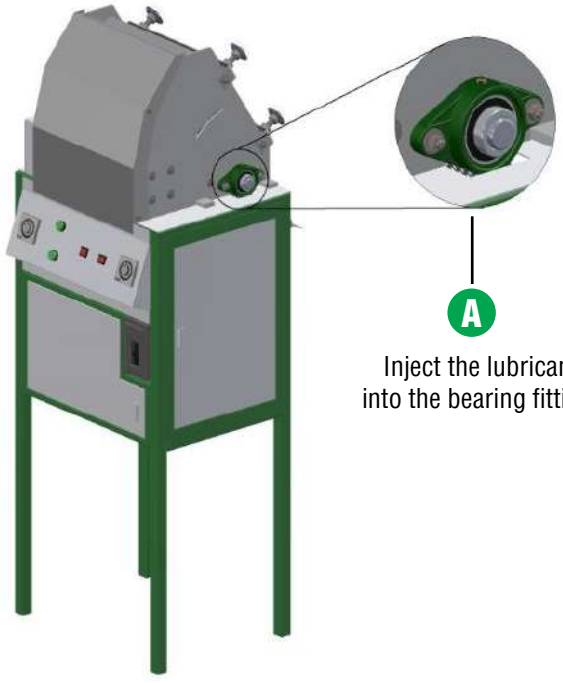

The following table shows the type of lubricant to place in all parts of the machine.

LUBRICANT
(A) BAT3 Grease
(B) SAE 40 Oil
(C) 80/90 mineral oil

En las siguientes imágenes se muestra la ubicación esquemática de las piezas que requieren lubricación.

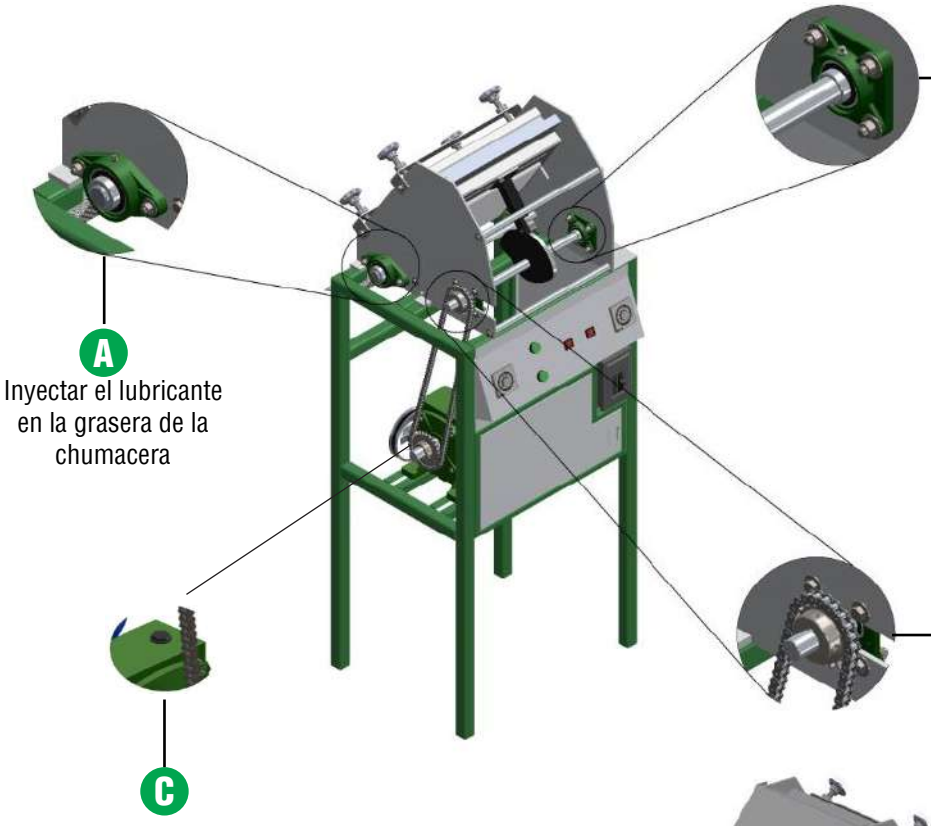

Se recomienda hacer cambio de aceite cada tres meses. Se debe drenar el aceite usado y verter 400ml de aceite SAE 80/90 mineral nuevo.

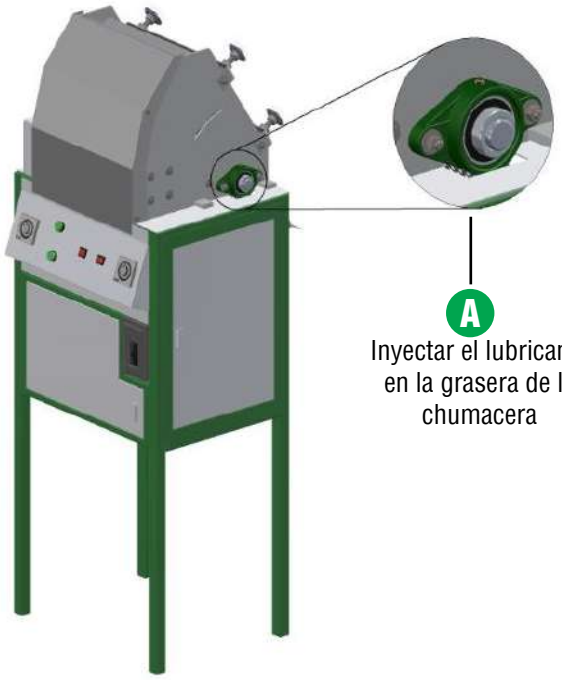

La siguiente tabla muestra el tipo de lubricante a colocar en todas las partes de la máquina.



LUBRICANTE
(A) Grasa BAT3
(B) Aceite SAE 40
(C) Aceite SAE 80/90

MANUFACTURAS LENIN®

HEADQUARTERS

AV. INDUSTRIAS #3665, ZONA INDUSTRIAL
CP 78395 SAN LUIS POTOSÍ, SLP. MÉXICO

444 127 11 80

444 129 29 79

info@manufacturaslenin.mx

MEXICANTORTILLAMACHINE.COM